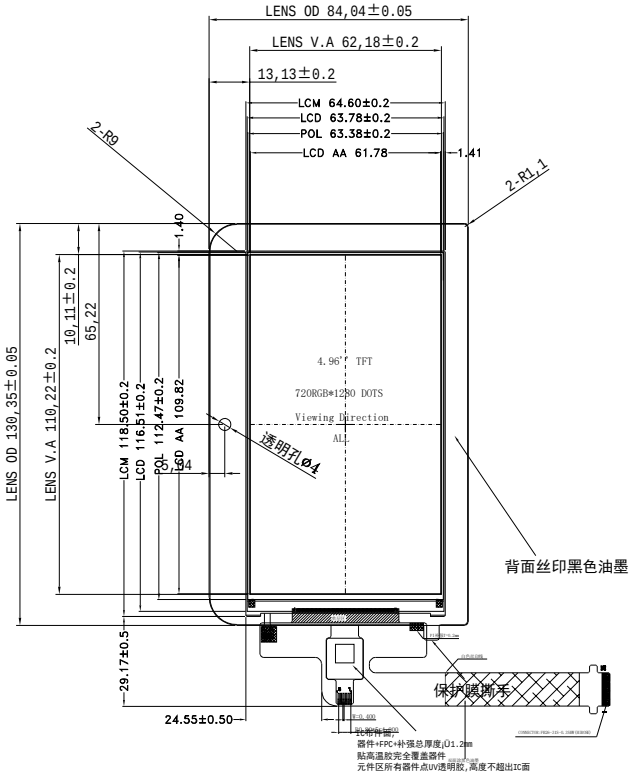

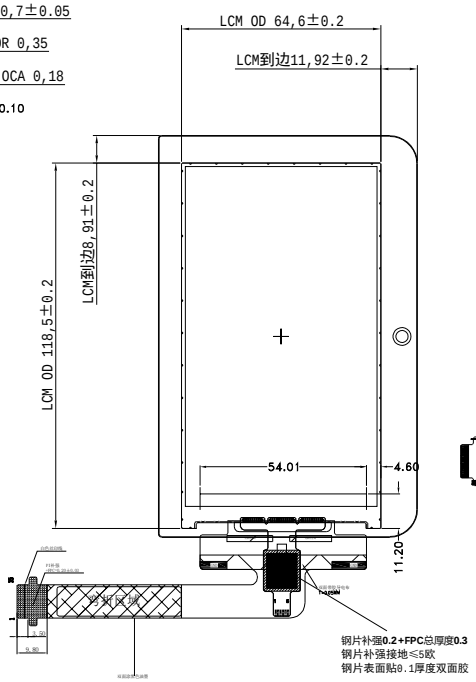

FPC弯折示意图
FPC展开出货

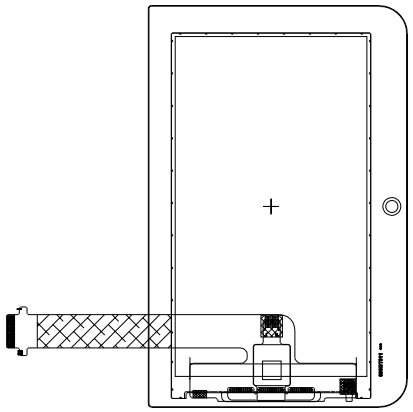

PIN:	SYMBLE
1	GND
2	NC
3	CTP_VDD
4	CTP_SCL
5	CTP_SDA
6	CTP_INT
7	CTP_RST
8	GND
9	NC
10	LEDA
11	NC
12	LEDK
13	NC
14	GND
15	IOVCC
16	VCI
17	GND
18	RESET
19	TE
20	GND
21	GND/D3N
22	GND/D3P
23	GND
24	CLP
25	CLN
26	GND
27	D1N
28	D1P
29	GND
30	D0N
31	D0P
32	GND
33	NC/D2N
34	NC/D2P
35	GND

1	VDD2.8V
2	SCL
3	SDA
4	EINT
5	ERST
6	GND

LED CIRCUIT DIAGRAM:

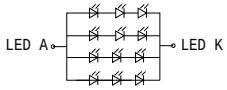

IF=80MA ,VF=9V(TYP.)

LCD型号/类型/分辨率	BOE4.96/IPS/720*1280
视角方向	ALL
偏光片	上细砂0°/下光90°
驱动IC	ILI9881C
LED颗数/连接方式/电流	12 LED/3串4并/40mA
背光要求	

技术要求:

1. 示标注尺寸公差都按±0.2MM
2. LCD切割断面崩边≤1/3（单层LCD厚度）
3. 平面翘曲度≤0.35mm
4. 符合RoHS指令
5. 工作温度：-20℃～70℃
6. 储存温度：-30℃～80℃
7. 建议TP V.A开窗比LCD A.A单边大0.4mm
8. 泡棉开窗比LCD A.A单边大0.3mm

注明:
1.结构：GFF
2.IC型号：GT911
3.玻璃材质：旭硝子
4.透过率：≥85%
5.工作温湿度范围:-20˚C~60˚C;
储存温湿度范围:-30˚C~70˚C;
6.表面硬度:≥6H(750gf)CS≧450,DOL≧8
钢球冲击:64g,40cm中心点三次无破损
7.LENS达因值≥32,达因笔品牌Arcotest
8.未标注公差:±0.20,贴合角度±1°
9.所有的材料符合ROHS标准
10.[※]为重点尺寸:

REV	SIGN	DESCRIPTION	PIC	DATE
		更换自制背光	KZH	2023.10.12
A		首次发行	KZH	2022.11.03

PART DESCRIPTION	LCM		HUA XIAN JING Display Limited www.huaxianjing.com			
DESIGNED			UNIT mm	SCALE 1.00	3rd ANGLE	SIZE A4	SHEET NUMBER 1 of 1
CHECKED			PART NUMBER			DRAWING REV. A
APPROVED			MODEL NAME TFT050BT011			PART NUMBER VER. N/A